Art.-Nr.	S1	S2
55 512 00	24	32
55 512 60	20	28

CAD-ZEICHNUNG - DARF MANUELL NICHT GEÄNDERT WERDEN

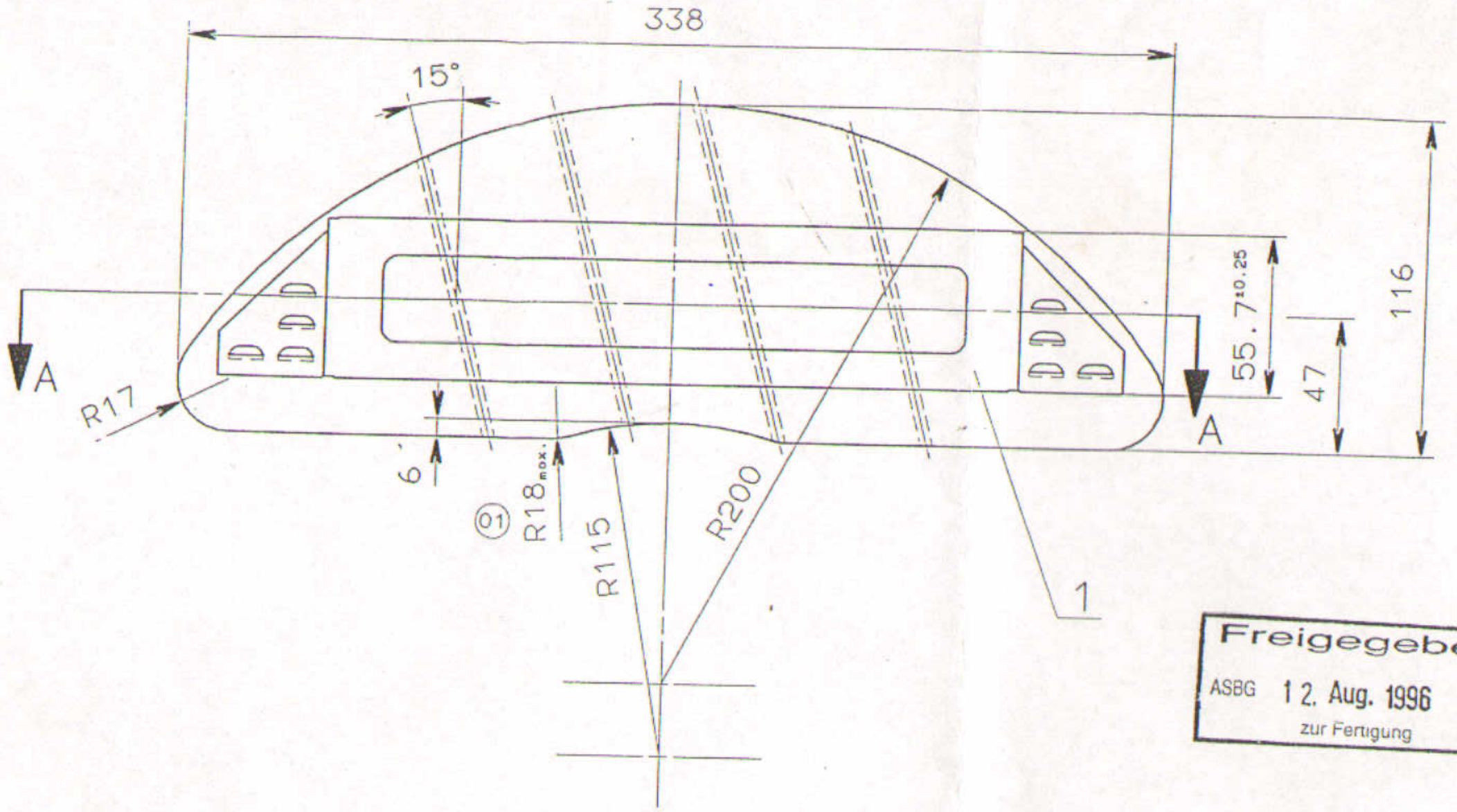

(01) Einzelheit "X"
M1:1

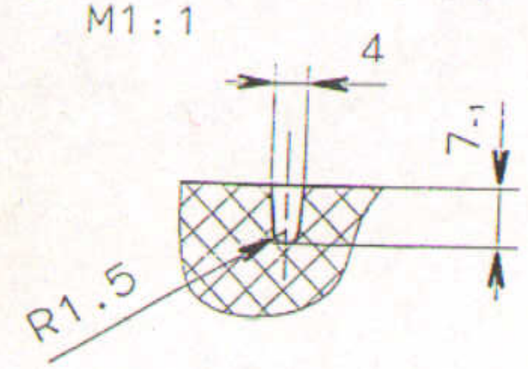

wahlweise Ausführung

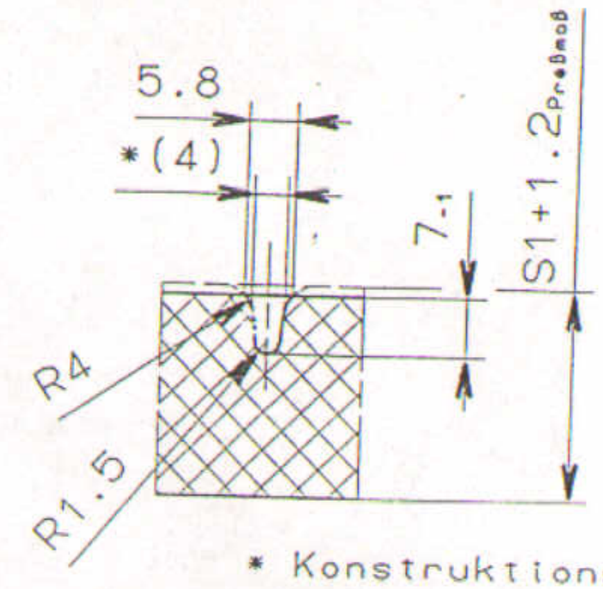

* Konstruktionsmaß

Freigegeben
ASBG 12. Aug. 1996 PV
zur Fertigung

ähnlich J 222
Maße ohne Toleranzen n. WN 30-107

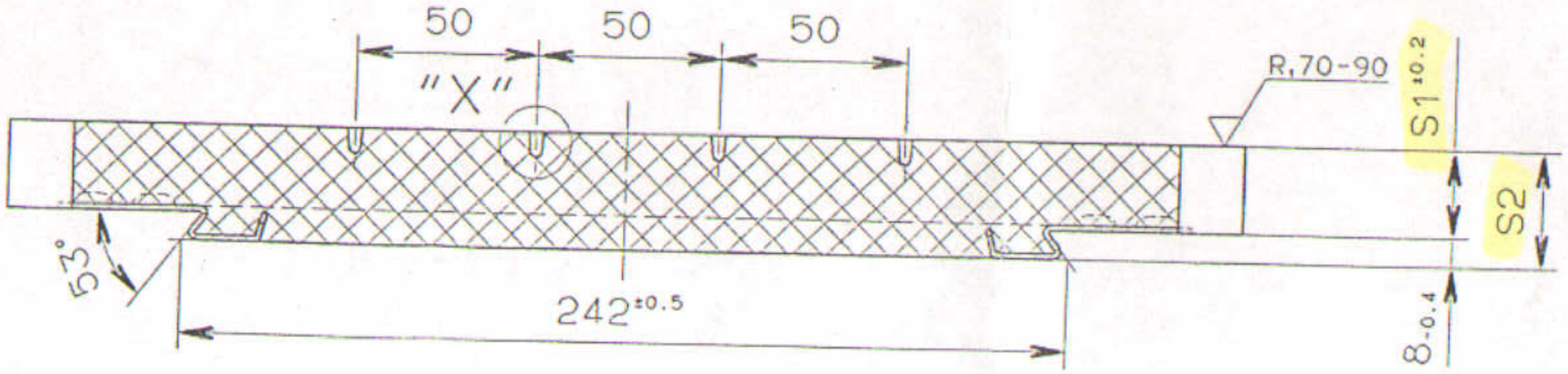

(03)

TEIL	BEZEICHNUNG	STOFF-NR	ANZ.
1	Trägerblech JP4-1202	358815	1

(01) PRESSFLÄCHE: 295cm²
(02) VOLUMEN: ~810cm³ inkl. Preßtoleranz 1.2mm
ABMESSUNG:

B	D	Lt	Rt

FIRMA	FIRMENZEICHNUNG
Düsseldorfer Waggonfabrik Knorr	07.2333 2 B 20417

NR.	ÄNDERUNGEN	DATUM	NA.	GES
03	"TRAEGER MIT ROSTSCHUTZF...." ENTFERNT	09.08.96	BG	
02	Volumen geändert	01.12.92	LOH	Broh.
01	Neu auf CAD;Einzelheit "X" ,R18u.Vol.hinzu	30.10.92	LOH	Broh.

Freimasstol. DIN 7168m
0- 6=±0.1
6- 30=±0.2
30- 120=±0.3
120- 400=±0.5
400-1000=±0.8

MASSTAB 1:2 (1:1)

	DATUM	NAME
GEZ.	30.10.92	LOHSE
GEPR.	03.11.92	BROHMANN

SA-NR.
ERSATZ FÜR

JURID

WVA/ART.-NR.	55 512 00
JURID-BEZ.	J 224
ENERGIT-BEZ.	

Bremsbelag

DIESE ZEICHNUNG UNTERLIEGT DEM URHEBERRECHT (URHEBERRECHTGESETZ v. 9. 9. 1965)